7046-0
07/24

Stapelprofil / compensating profile /
profilés de compensation / verbredingsprofiel

V0070460050011

Zusatzblatt additional sheet feuille additionelle aanvullende blad

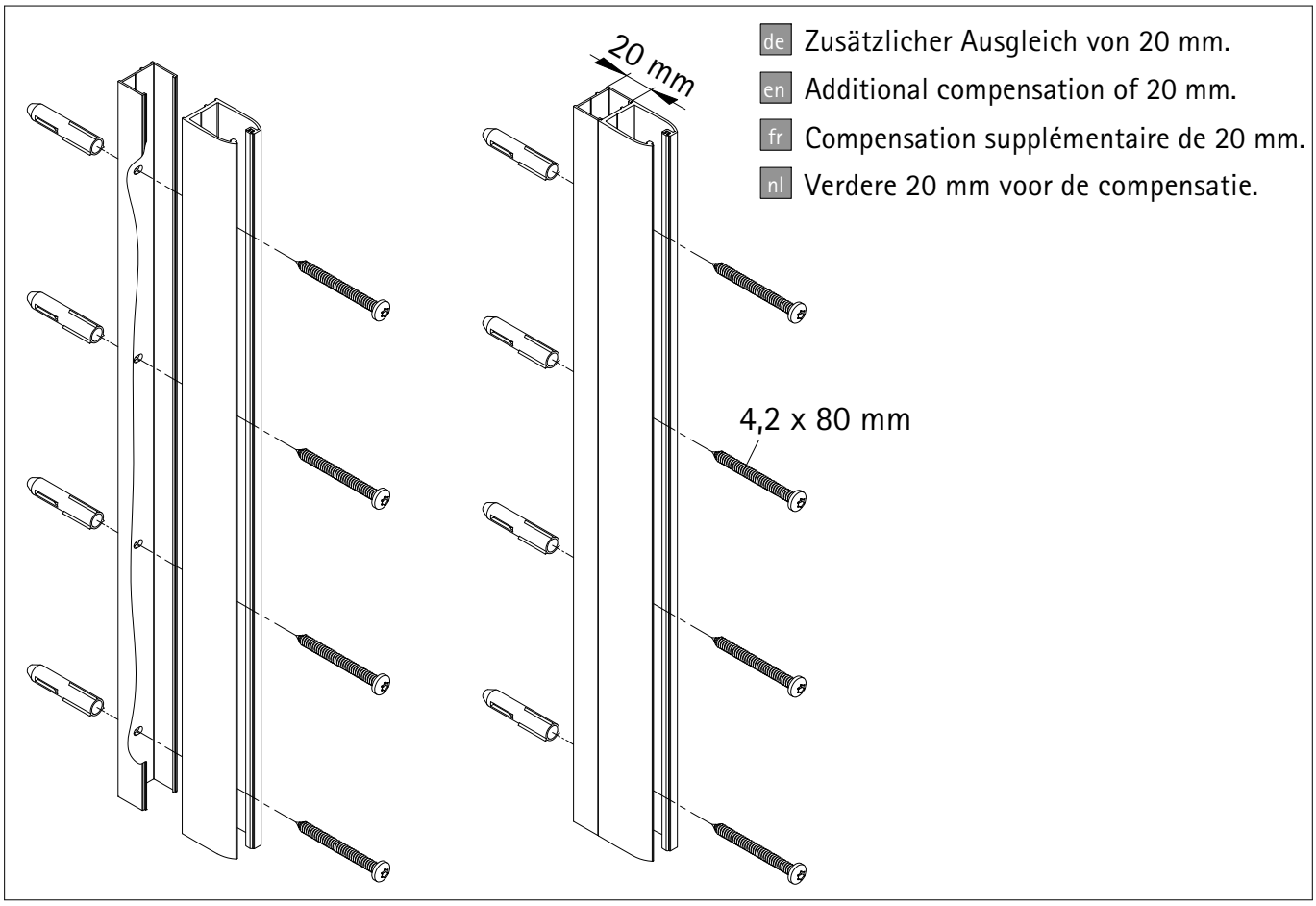

de Zusätzlicher Ausgleich von 20 mm.
en Additional compensation of 20 mm.
fr Compensation supplémentaire de 20 mm.
nl Verdere 20 mm voor de compensatie.

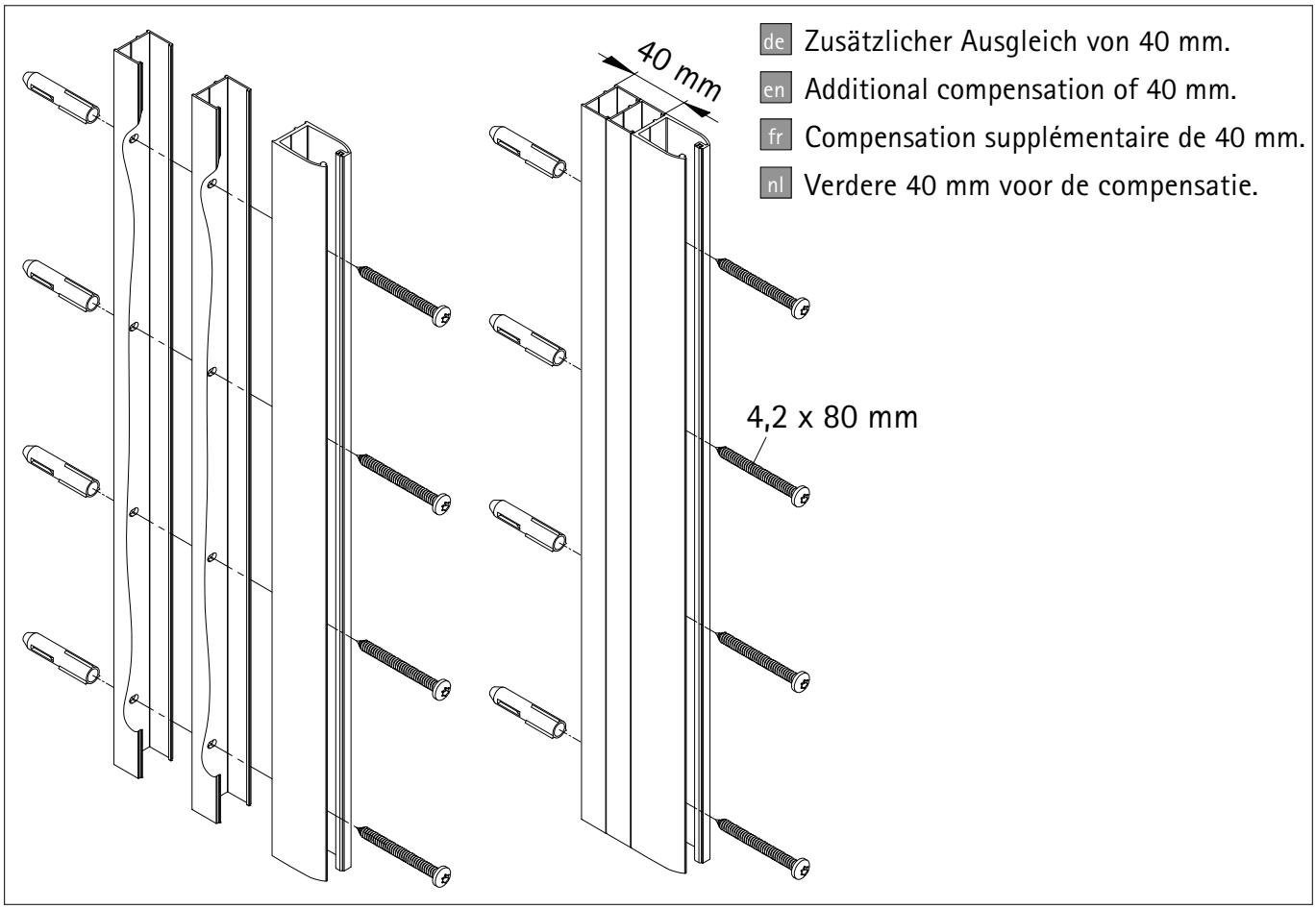

de Zusätzlicher Ausgleich von 40 mm.
en Additional compensation of 40 mm.
fr Compensation supplémentaire de 40 mm.
nl Verdere 40 mm voor de compensatie.